LEDUC - Tel : 01 64 39 04 78 - Fax : 01 64 37 57 68
Site : www.leduc-sa.com - Email : leduc-sa@leduc-sa.com

RESSORTS DE COMPRESSION OLMA

OLMA COMPRESSION SPRING

TYPE 3

Très léger
Very light

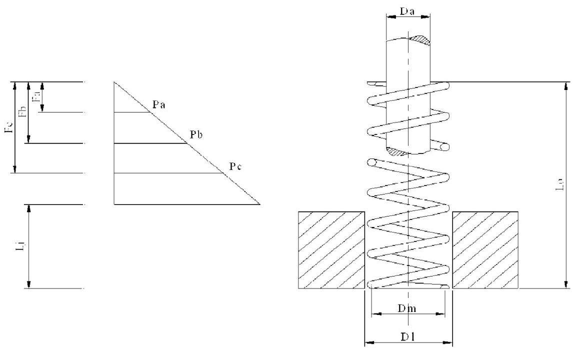

Exemple : **T3** 12,5 x 18 x 32 (Type Da x Dl x Lo)

Lettre	Dimension	Désignation	
sens	D	Sens d'enroulement à droite	*Winding direction : right*
Di	13,2 mm	Diamètre intérieur } à titre indicatif	*Inside diameter } as an indication*
De	16,8 mm	Diamètre extérieur } à titre indicatif	*Outside diameter } as an indication*
d	1,8 mm	Diamètre du fil	*Wire diameter*
Pc	11,2 daN	Charge pour flèche de 80 % de la course	*80 % deflection load of travel*
Pb	9 daN	Charge pour flèche de 63 % de la course	*63 % deflection load of travel*
Pa	7 daN	Charge pour flèche de 50 % de la course	*50 % deflection load of travel*
Da	12,5 mm	Diamètre de l'arbre	*Shaft diameter*
Dl	18 mm	Diamètre du logement	*Housing diameter*
C1		Code tarif	*Price list code*
Lo	32 mm	Longueur libre	*Free Length*
Fa	11,2 mm	Flèche de 50 % de la course	*50 % deflection of travel*
Fb	14 mm	Flèche de 63 % de la course	*63 % deflection of travel*
Fc	18 mm	Flèche de 80 % de la course	*80 % deflection of travel*
Lj	9,5 mm (indicatif)	Longueur à spires jointives	*Block length*

NOTA : Raideur = Pb / Fb (soit pour l'exemple : 9/14 = 0.64 daN/mm)
Rate = Pb / Fb (for example : 9/14 = 0.64 daN/mm)

	sens	D	G	G	G	D	D	D	G	G	G	D	D	D	G	G	G	D	D	D	G
mm	Di	1,06	1,18	1,32	1,5	1,71	1,9	2,12	2,36	2,65	3	3,3	3,8	4,25	4,74	5,3	6	6,8	7,5	8,5	9,5
à titre indicatif	De	1,34	1,5	1,68	1,9	2,15	2,4	2,68	3	3,37	3,8	4,2	4,8	5,35	6	6,7	7,6	8,6	9,5	10,7	12
	d	0,14	0,16	0,18	0,2	0,22	0,25	0,28	0,32	0,36	0,4	0,45	0,5	0,55	0,63	0,7	0,8	0,9	1	1,1	1,25
daN	Pc	0,07	0,09	0,11	0,14	0,18	0,22	0,28	0,36	0,45	0,56	0,7	0,9	1,1	1,4	1,8	2,2	2,8	3,6	4,5	5,6
	Pb	0,056	0,07	0,09	0,11	0,14	0,18	0,22	0,28	0,36	0,45	0,56	0,7	0,9	1,1	1,4	1,8	2,2	2,8	3,6	4,5
	Pa	0,045	0,056	0,07	0,09	0,11	0,14	0,18	0,22	0,28	0,36	0,45	0,56	0,7	0,9	1,1	1,4	1,8	2,2	2,8	3,6

	sens	G	G	D	D	D	G	G	G	D	D	D	G	G	G	D	D	D	G	G	G	D
mm	Di	10,6	11,8	13,2	15	17	19	21,2	23,6	26,5	30	33	38	42,5	47,4	53	60	68	75	84,6	95	106
à titre indicatif	De	13,4	15	16,8	19	21,5	24	26,8	30	33,7	38	42	48	53,7	60	67	76	86	95	107	120	134
	d	1,4	1,6	1,8	2	2,25	2,5	2,8	3,2	3,6	4	4,5	5	5,6	6,3	7	8	9	10	11,2	12,5	14
daN	Pc	7	9	11,2	14	18	22,5	28	36	45	56	70	90	112	140	180	225	280	360	450	560	700
	Pb	5,6	7	9	11,2	14	18	22,5	28	36	45	56	70	90	112	140	180	225	280	360	450	560
	Pa	4,5	5,6	7	9	11,2	14	18	22,5	28	36	45	56	70	90	112	140	180	225	280	360	450

Longueur à spires jointives indicatif (mm) Block length, as an indication (mm) — mm: 80 % de la Course 80 % of Travel / 63 % de la Course 63 % of Travel / 50 % de la Course 50 % of Travel

Lj	Fc	Fb	Fa	Lo (mm) \ Da	1	1,1	1,25	1,4	1,6	1,8	2	2,2	2,5	2,8	3,2	3,6	4	4,5	5	5,6	6,3	7	8	9
				Dl	1,4	1,6	1,8	2	2,2	2,5	2,8	3,2	3,6	4	4,5	5	5,6	6,3	7	8	9	10	11,2	12,5
1	1,8	1,4	1,1	3,2	A1	A1																		
1,2	2,2	1,8	1,4	4	A1	A1	A1	A1	A1	A1	A1	A1												
1,4	2,8	2,2	1,8	5	A1	A1	A1	A1	A1	A1	A1	A1	A1	A1										
1,8	3,6	2,8	2,2	6,3	A1	A1	A1	A1	A1	A1	A1	A1	A1	A1	A1									
2,4	4,5	3,6	2,8	8	A1	A1	A1	A1	A1	A1	A1	A1	A1	A1	A1	A1	A1							
3	5,6	4,5	3,6	10	A1	A1	A1	A1	A1	A1	A1	A1	A1	A1	A1	A1	A1	A1	B1	B1	B1	B1	B1	
3,5	7	5,6	4,5	12,5	A1	A1	A1	A1	A1	B1	B1	B1	B1	B1	B1	B1	B1	B1	B1	B1	B1	B1	B1	C1
4,8	9	7	5,6	16	B1	B1	B1	B1	B1	B1	B1	B1	B1	B1	B1	B1	B1	B1	B1	B1	B1	B1	B1	C1
6	11,2	9	7	20	B1	B1	B1	B1	B1	B1	B1	B1	B1	B1	B1	B1	B1	B1	B1	B1	B1	B1	B1	C1
7	14	11,2	9	25			B1	B1	B1	B1	B1	B1	B1	B1	B1	B1	B1	B1	B1	B1	B1	B1	C1	C1
9,5	18	14	11,2	32					B1	B1	B1	B1	B1	B1	B1	B1	B1	B1	B1	B1	B1	B1	C1	C1
12	22,5	18	14	40						B1	B1	B1	B1	B1	B1	B1	B1	B1	B1	B1	B1	B1	C1	C1
14	28	22,5	18	50						B1	B1	B1	B1	B1	B1	B1	B1	B1	B1	B1	B1	C1	C1	C1
18	36	28	22,5	63						B1	B1	B1	B1	B1	B1	B1	C1	C1	C1	C1	C1	C1	C1	C1
24	45	36	28	80										C1	C1	C1	C1	C1	C1	C1	C1	C1	C1	C1
30	56	45	36	100												C1	C1	C1	D1	D1	D1	D1	D1	D1
35	70	56	45	125												D1	D1	D1	D1	D1	D1	D1	D1	D1
48	90	70	56	160														D1	D1	D1	D1	D1	D1	D1
60	112	90	70	200																	D1	E1	E1	E1
70	140	112	90	250																	E1	E1	E1	E1
95	180	140	112	320																				
120	225	180	140	400																				
140	280	225	180	500																				
180	360	280	225	630																				
300	450	360	280	800																				
Ressorts en Lg de 1 mètre ->				1000	ME	ME	ME	MD	MD	MD	MC	MC	MC	MA	MA	MA	MB	MB	MB	MB	MD	MD	MD	ME

Lo (mm) \ Da	10	11,2	12,5	14	16	18	20	22,5	25	28	32	36	40	45	50	56	63	70	80	90	100
Dl	14	16	18	20	22,5	25	28	32	36	40	45	50	56	63	70	80	90	100	112	125	140
3,2																					
4																					
5																					
6,3																					
8																					
10	D1																				
12,5	C1																				
16	C1	C1	C1	D1																	
20	C1	C1	C1	D1	D1	D1	D1														
25	C1	C1	C1	D1	D1	D1	D1	D1	E1	E1	F1										
32	C1	C1	C1	D1	D1	D1	D1	E1	E1	F1	F1										
40	C1	C1	C1	D1	D1	D1	D1	E1	E1	F1	F1										
50	C1	C1	D1	D1	D1	D1	D1	E1	E1	F1	F1	G1	G1	H1	H1						
63	C1	C1	D1	D1	D1	D1	E1	E1	E1	F1	F1	G1	G1	H1	H1	I1					
80	C1	C1	D1	D1	E1	E1	E1	E1	F1	F1	F1	G1	G1	H1	H1	I1	J1	K1			
100	D1	D1	D1	E1	E1	E1	E1	E1	F1	F1	F1	G1	H1	I1	I1	I1	J1	K1	*	K1	
125	D1	D1	D1	E1	E1	E1	E1	F1	F1	G1	G1	G1	H1	I1	I1	I1	J1	K1	*	*	*
160	E1	E1	E1	E1	E1	E1	F1	F1	F1	G1	G1	G1	H1	I1	I1	I1	J1	K1	*	*	*
200	E1	E1	E1	E1	E1	E1	F1	F1	F1	G1	G1	G1	H1	I1	I1	J1	J1	K1	*	*	*
250	E1	E1	E1	F1	F1	F1	F1	F1	F1	H1	H1	H1	H1	I1	I1	J1	K1	L1	*	*	*
320			F1	F1	G1	G1	H1	H1	H1	H1	H1	H1	H1	I1	J1	J1	K1	L1	K1	*	*
400						I1							I1	J1	J1	K1	K1	*	*	*	*
500																	L1	*	*	*	*
630																K1			*	*	*
800																					*
1000	MF	MG	MG	MI	MI	MI	MK	MK	MK	MM	MM	MM	*	*	*	*	*	*	*	*	*

L'intersection dans laquelle la lettre est remplacée par un * correspond à un ressort pour lequel une consultation est obligatoire.

*The intersection where the letter is replaced by a * to a spring for which professional advice is compulsory.*